ASA-RT s.r.l.

Via Monginevro 262/7, 10142 Torino, ITALY
Tel +39 011 5360884 - FAX +39 011 19835705
E-Mail: info@asa-rt.com http://www.asa-rt.com

MULTI-KANAL-MESSVERSTÄRKER MIT FELDBUS

ADS-R8

Technisches Datenblatt Nr. ADSR8 / v7 / 2

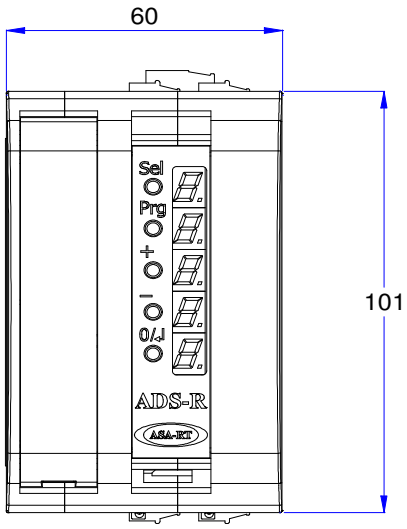

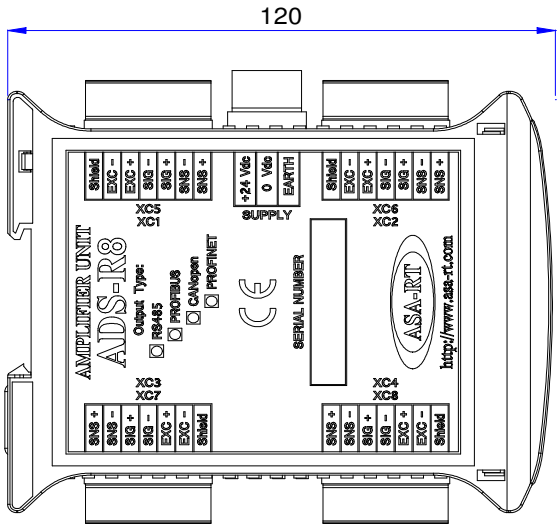

PROFINET®

CANopen

PROFIBUS®

Abmessungen in mm

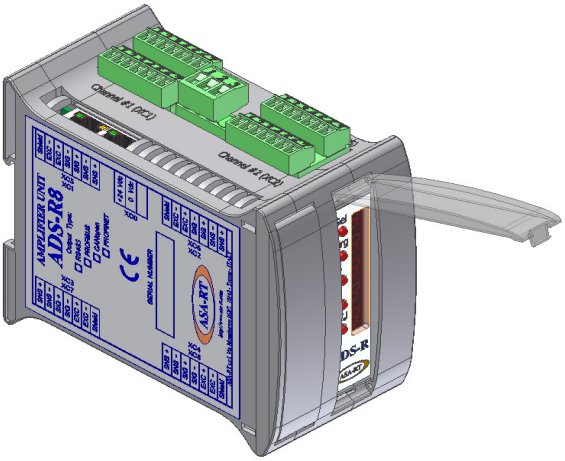

Der ADS-R8 ist ein Multi-Kanal-Messverstärker für extensiometrische Brücken. Er erlaubt die gleichzeitige Zusammenführung von bis zu acht einzelnen Messsensoren und ist mit Feldbus Profinet I/O, Profibus DP oder CANopen DS404 - Schnittstelle verfügbar.

Jeder Kanal ist mit einem 24 bit Eingangskreis mit programmierbarer Verstärkung ausgestattet.
Im **Standardmodus** erlaubt der Messverstärker mittels der unteren drei Tasten die Nullstellung (Tarierung) des analogen Signals, die Erhöhung bzw. Verringerung der Verstärkung. Die Ausgangsspannung Richtung Kontrolleinheit wird dauerhaft auf dem Display des Messverstärkers angezeigt und erlaubt somit die Regulierung in der Feldanwendung ohne weitere externe Hilfsmittel (Schraubenzieher oder Multimeter).
Im **erweiterten Modus** (aktivierbar mittels einer speziellen Tastenkombination) ist es über Tasten und Display möglich, alle Funktionsparameter des Messverstärkers einzustellen: Null, Verstärkung (Vollausschlag nach Ingenieurmesseinheit), Durchlässigkeitsbereich des Signalfilters, etc.. In Normalfunktion wird auf dem Display die gemessene Spannung, die aufgrund der aktuellen Parametrisierung berechnet wurde, angezeigt.

BESTELLCODE

ADS-R8 [ ]

Typenfamilie

/ P: mit ProfiBus -Schnittstelle (DPv1)
/ C: mit CANopen-Schnittstelle (DS404)
/ PN : mit Profinet I/O- Schnittstelle

TECHNISCHE EIGENSCHAFTEN

- Externe Stromversorgung 24VDC / ± 10% - 5W
- Acht Schnittstelle für extensiometrische Brücke, bestimmt durch:
  Brückenspeisung 5 VDC.
  Aufnahme 30 mA pro Messkanal (2 Messsensoren 350 Ohm in parallel)
  Erfassung mit 24 bit ADC Konverter, mit unabhängigen SENSE-Adern.
  Linearität 0,05% F.S. - Thermische Drift 0,001% F.S. / °C
- Einbau auf DIN-Führungsschiene mit Abstand 65 mm.
- Profinet I/O optional - Erweiterungskarte mit RJ45 Stecker und integriertem 2-Ports-Switch.
- Profibus DPv1 optional - Erweiterungskarte mit DB9 Stecker.
- CANopen DS404 optional - Erweiterungskarte mit DB9 Stecker.

ELEKTRISCHER ANSCHLUSS

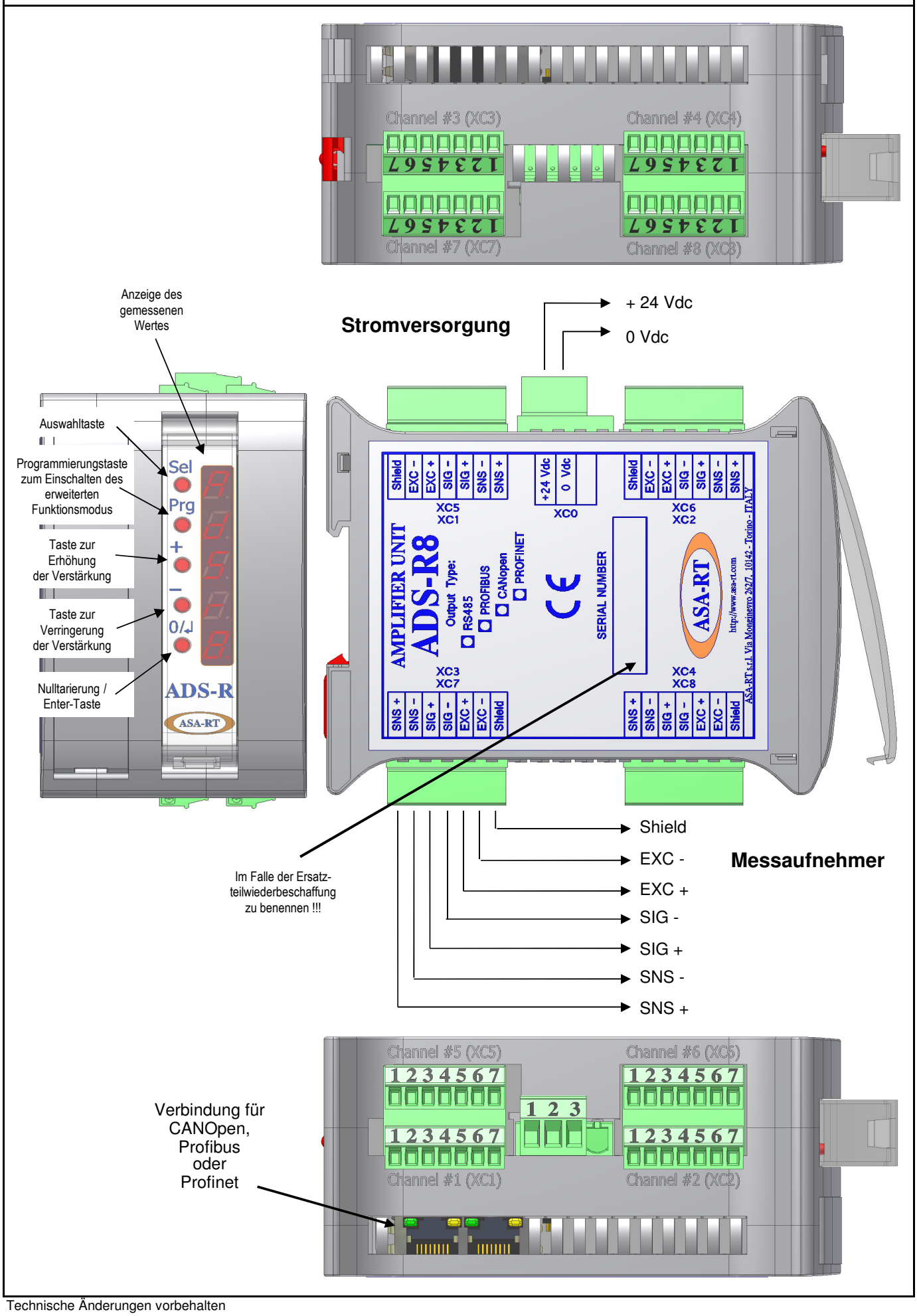

Technische Änderungen vorbehalten